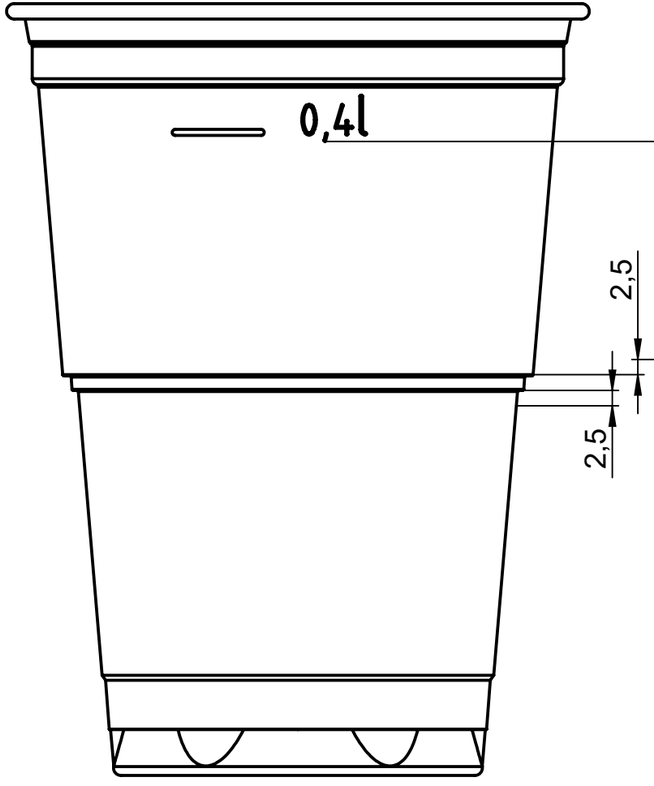

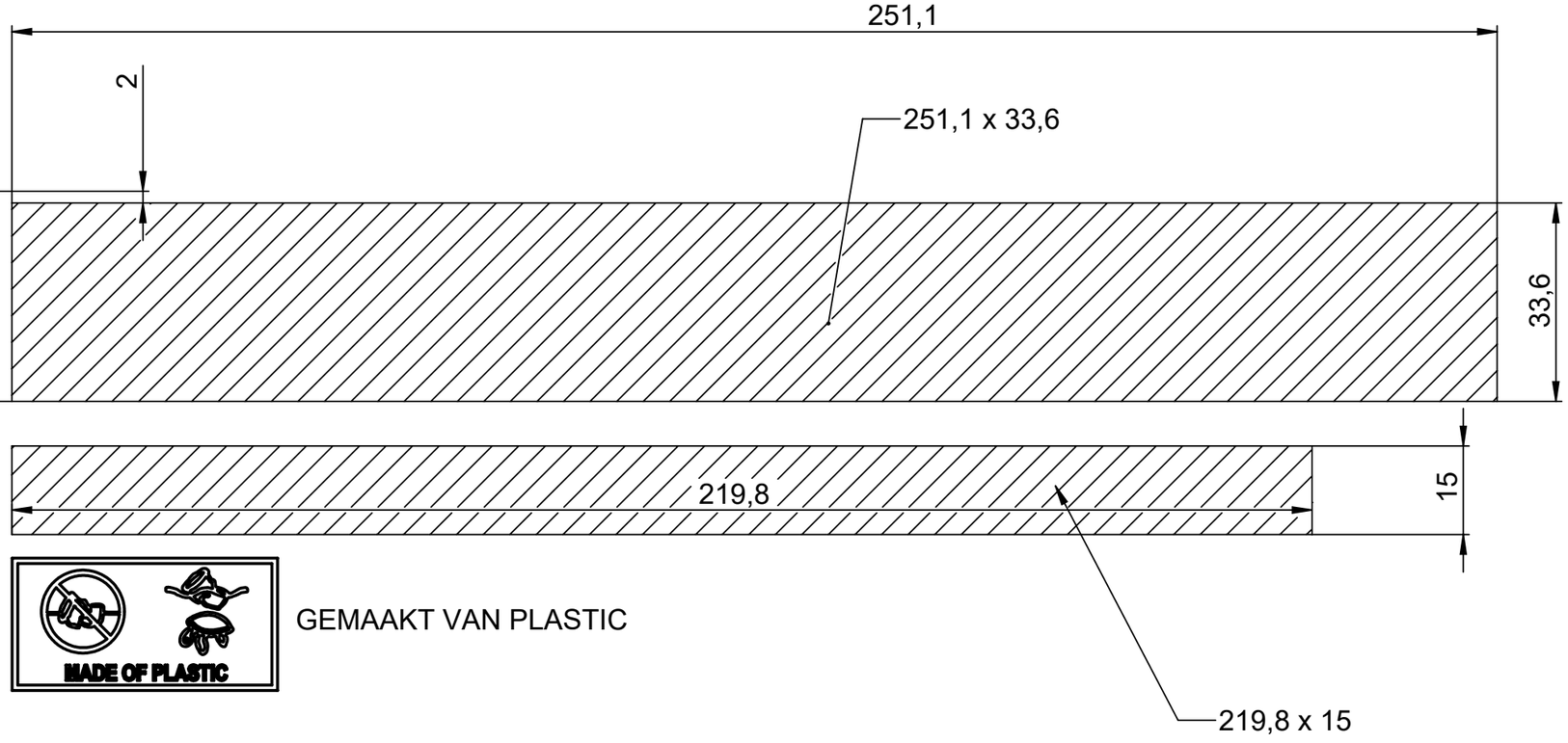

GEMAAKT VAN PLASTIC